助　成　手　続　き　の　流　れ

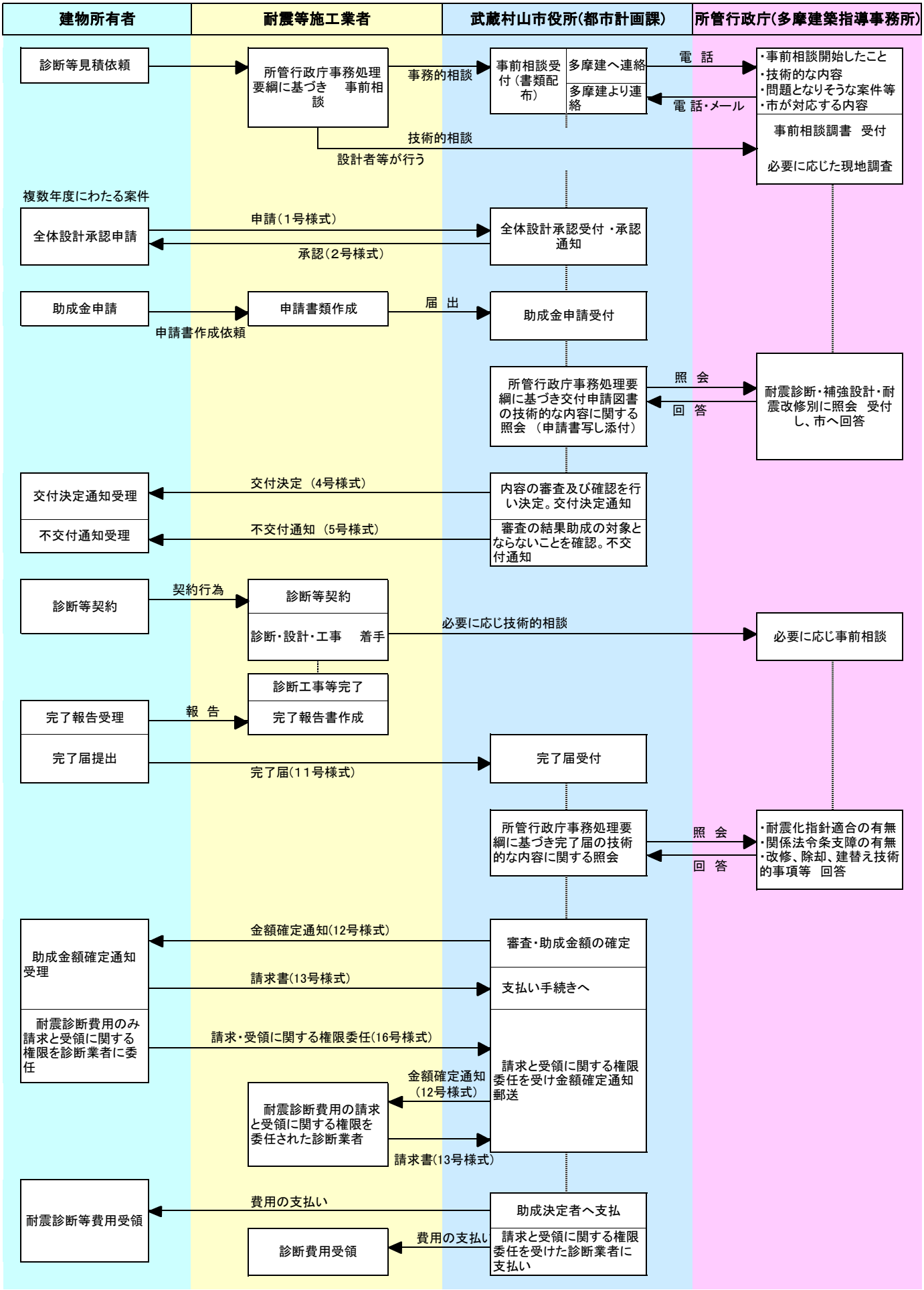
建物所有者
耐震等施工業者
武蔵村山市役所(都市計画課)
所管行政庁(多摩建築指導事務所)
診断等見積依頼
所管行政庁事務処理要綱に基づき　事前相談
事務的相談
事前相談受付（書類配布）
多摩建へ連絡
多摩建より連絡
電　話
電 話・メール
・事前相談開始したこと
・技術的な内容
・問題となりそうな案件等
・市が対応する内容
事前相談調書　受付
必要に応じた現地調査
技術的相談
設計者等が行う
複数年度にわたる案件
全体設計承認申請
申請（1号様式）
承認（2号様式）
全体設計承認受付・承認通知
助成金申請
申請書作成依頼
申請書類作成
届　出
助成金申請受付
所管行政庁事務処理要綱に基づき交付申請図書の技術的な内容に関する照会（申請書写し添付）
照　会
回　答
耐震診断・補強設計・耐震改修別に照会　受付し、市へ回答
交付決定通知受理
交付決定（4号様式）
内容の審査及び確認を行い決定。交付決定通知
不交付通知受理
不交付通知（5号様式）
審査の結果助成の対象とならないことを確認。不交付通知
診断等契約
契約行為
診断等契約
診断・設計・工事　着手
必要に応じ技術的相談
必要に応じ事前相談
診断工事等完了
完了報告受理
報　告
完了報告書作成
完了届提出
完了届(11号様式)
完了届受付
所管行政庁事務処理要綱に基づき完了届の技術的な内容に関する照会
照　会
回　答
・耐震化指針適合の有無
・関係法令条支障の有無
・改修、除却、建替え技術的事項等　回答
助成金額確定通知受理
金額確定通知(12号様式)
審査・助成金額の確定
請求書(13号様式)
支払い手続きへ
耐震診断費用のみ請求と受領に関する権限を診断業者に委任
請求・受領に関する権限委任(16号様式)
請求と受領に関する権限委任を受け金額確定通知郵送
金額確定通知（12号様式）
耐震診断費用の請求と受領に関する権限を委任された診断業者
請求書(13号様式)
耐震診断等費用受領
費用の支払い
助成決定者へ支払
請求と受領に関する権限委任を受けた診断業者に支払い
費用の支払い
診断費用受領